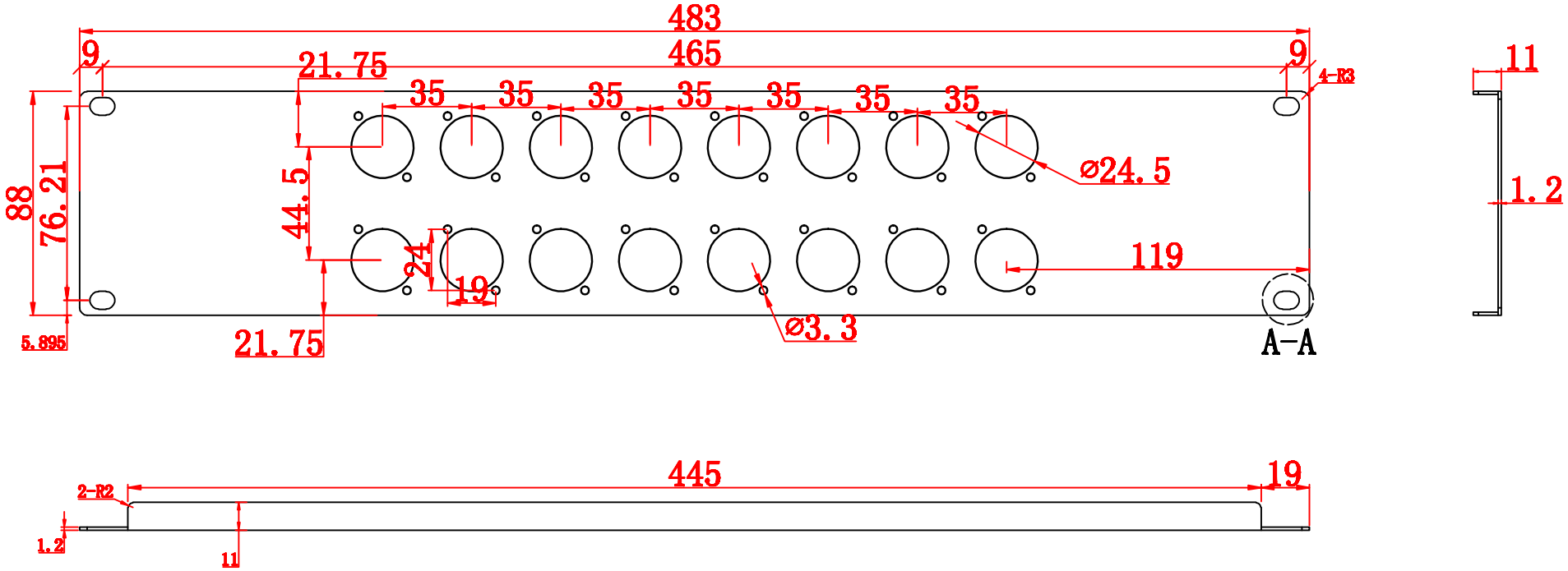

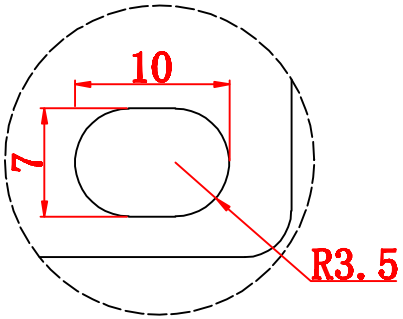

A-A
5:1

PROD 0XLR-8 2U

PRODJUSER